Hochdruckeingangsventil HEV10
high pressure inlet *valve HEV10*
art.no.:11171014

Funktionsweise:	links drehend öffnend, rechts drehend schließend
Operation mode:	*left turn opened, right turn closed*
Einsatzgebiet:	Absperrventil für Gesamtprobenstrom vor Kühler
Operational:	*shut off valve for main sample flow upstream cooler*

Technische Daten:
Technical data:

Material Grundkörper:	Edelstahl	
Body material:	*stainless steel*	
Innebauteile:	Edelstahl	
Internals:	*stainless steel*	
Material Dichtungen:	Graphit	
Seal materials:	*graphite*	
Medium:	Wasser und andere neutrale Flüssigkeiten	
Fluids:	*water and other neutral fluids*	
Temperatur:	-20°C bis +450°C	
temperature:	*-20°C bis +450°C*	
Anschluß:	Anschweißmuffe für 10x2 an Eingang & Ausgang	
connection:	*welding connector 10x2 - inlet & outlet*	
Betriebsdruck:	400bar max. bei 150°C	(200 bar bei 450°C)
working pressure:	*400bar max. on 150°C*	*(200 bar on 450°C)*

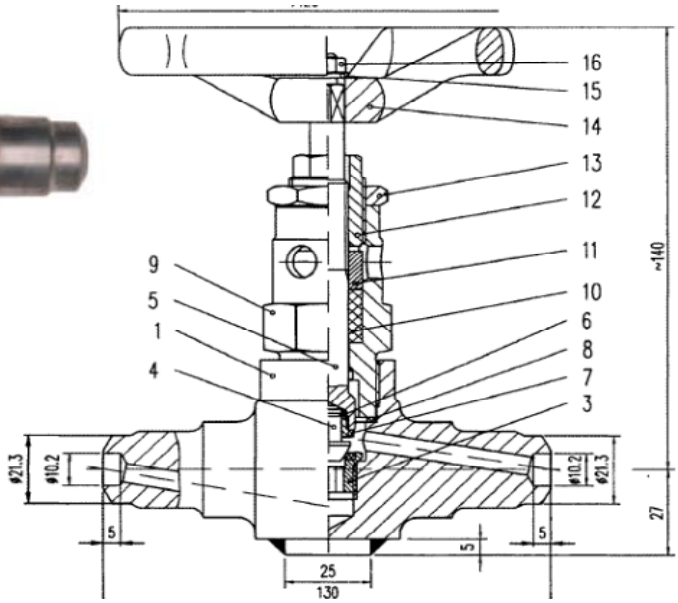

info@dr-leye.com
© Dr.Leye GmbH
13.09.2012